Վերակառուցվող ուղղաթիռային հարթակի սալի հատակագիծ

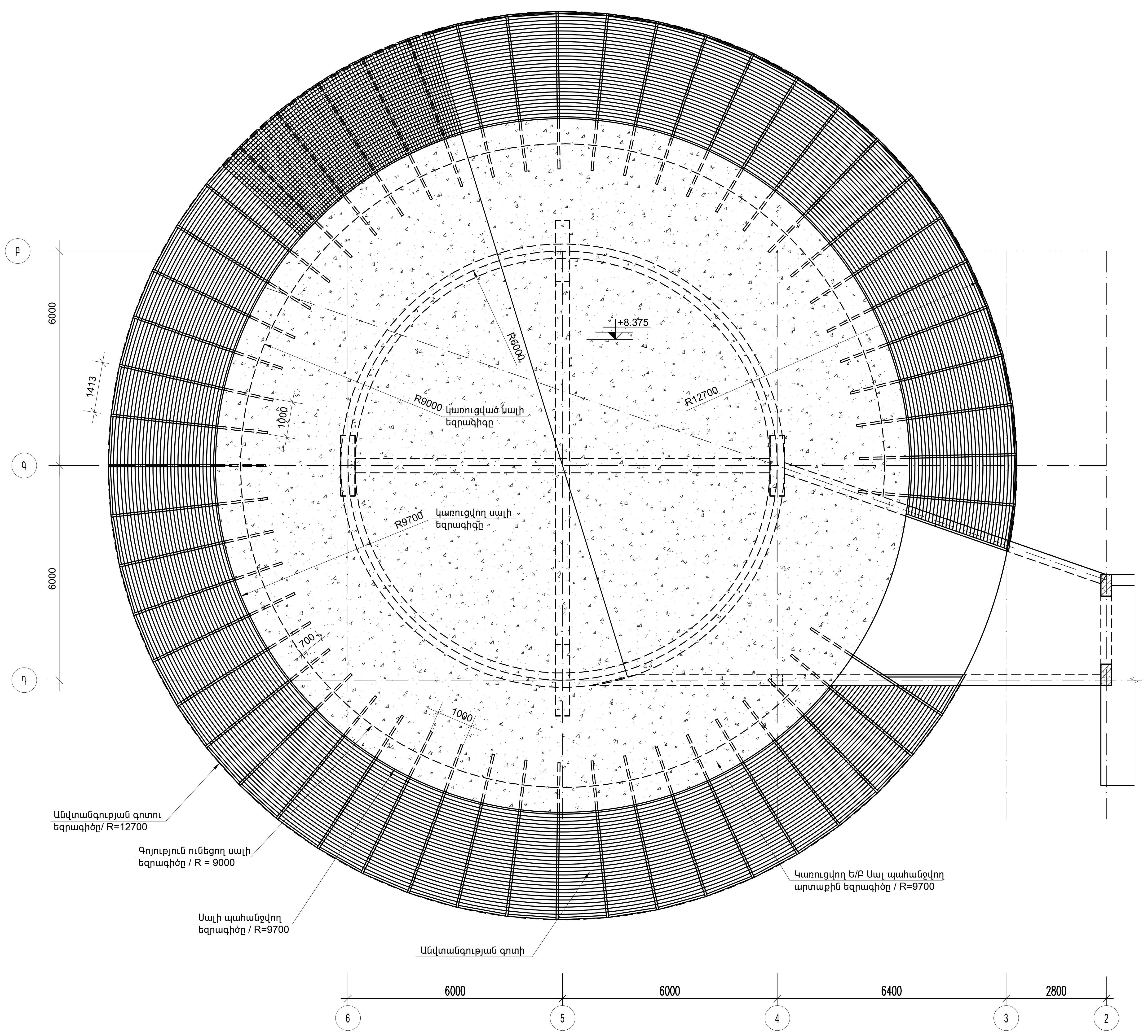

Բացատրագիր

Ուղաթիռային հարթակի սալը նախագծվել և կառուցվել է R=9000մմ շառավղով: Ժամանակակից գործող պահանջներով հարթակը պետք է լինի R=9700մմ շառավղով, և այդ եզրագծից դուրս պետք է ունենա անվտանգության գոտի 3000մմ լայնությամբ:

Սալը 700մմ մեծացումը և անվտանգության գոտու ստեղծումը իրականացվում է VIII հաջորդական փուլերով, որը նկարագրված է թերթ Եկ-02:

Գոյություն ունեցող սալի վրա ամրացվում են 80x60x4 ուղանկյուն հատվածքի մետաղե հեծաններ 1000 մմ հեռավորությամբ , սկսելով « Գ » առանցքից: Կատարվում է ամրանավորում և բետոնացվում 100մմ հաստությամբ « B 25 » դասի Թեթև բետոնով:

Բետոնի ամրացումից հետո կատարվում է անվտանգության գոտու աշխատանքները:

Անվտանգության գոտին կազմված է եռակցված ամրանային ցանցից: շրջանագծային 100մմ քայլով տեղադրված Φ10 A500c ամրանները եռակցմամբ ամրացվում եմ 80x60x4 մետաղե հեծաններին, նրանց վրայից շառավղային 100մմ քայլով եռակցմամբ ամրացվում են շառավղային տեղադրվող Φ8 A240 ամրանները:

Աշխատանքների իրականացման հաջորդական փուլերը նկարագրված է Թերթ Եկ-02: Վերակառուցման աշխատանքների փուլերի նկարագրված աշխատանքները տարածվում են սալի բոլոր տեղամասերի վրա:

Կատարող

«Հայնախագիծ» ԲԲԸ

0025 Հայաստանի Հանրապետություն
ք. Երևան, Չարենցի 1
էլ. փոստ info@armproject.am

Պատվիրատու

«ՀՀ Վայոց Ձորի ԲԿ» ՓԲԸ

Նախագծի անվանումը

«ՀՀ Վայոց Ձորի ԲԿ» ՓԲԸ
ուղղաթիռային հարթակի
վերակառուցման նախագիծ

Փուլ	Մաս	Ալբոմ	Գիրք	Հատոր
ԱՆ	ԵԲԿ	1	-	-

Գծագրի անվանում

Ծածկի հատակագիծը + 8.735 նիշում

Գծագիր	Եկ - 01	Էլ.ֆայլ	S 100-01
Մասշտաբ	1 : 100		

Կատարող բաժնի անվանումը

Կոնստրուկտորական բյուրո

ՆԳճ		Ռ. Մամյան
Բաժ. դեկ.		Սողոմոնյան Հ.
Նախագծեց		Ձ. Ակարմազյան

Պատվեր ՆՊ 001 - ՌՄ25

ամսաթիվ	արխիվ. համար	գույքահամար

Փոփոխություններ

1	
2	
3	
4	

01 ՖՈՐՄԱՏ A2

Վերակառուցվող հարթակի սալի կառուցման աշխատանքների իրականացման փուլերը ըստ հերթականության

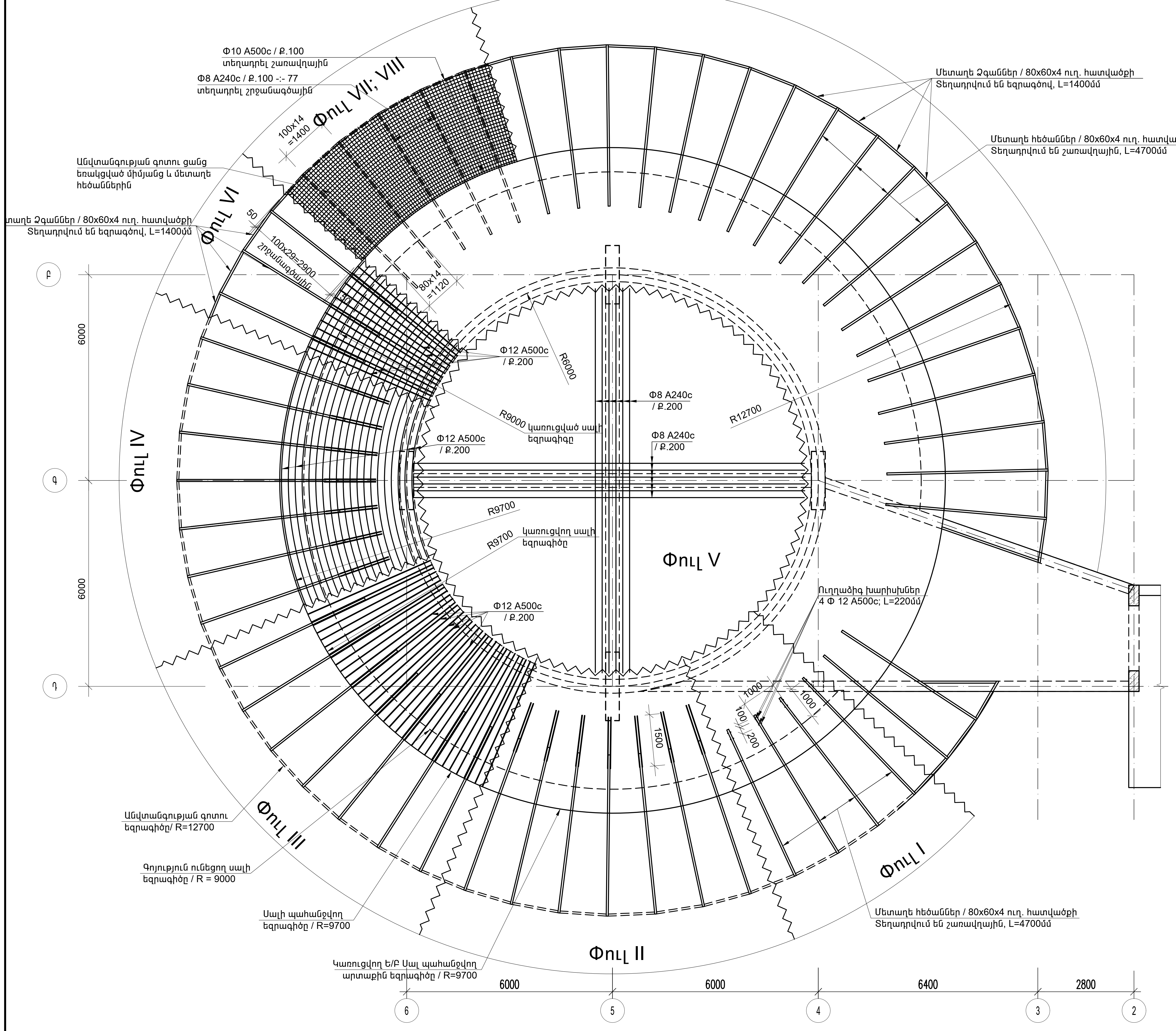

Շինարարական աշխատանքների Կատարման փուլերը

Փուլ I. Գոյություն ունեցող սալի վրա տեղադրվում են մետաղե հեծանները` ուղ. խող. 80x60x4 , 1000 մմ հեռավորությամբ , սկսելով « Գ » առանցքից: Ամրակապելով Նախապես գոյություն ունեցող սալում ամրացված ուղղաձիգ Φ12 A500c ամրաներով: Նայել թերթ ԵԿ-03 Ֆրագմենտ - «1»:

Փուլ II. Տեղադրվում են հորիզոնական Φ12 A500c ամրանային խարիսխներ L=1500մմ երկարությամբ թեքելով դեպի գոյություն ունեցող սալը և մետաղե հեծաններինին եռակցելով 300մմ: Նայել թերթ ԵԿ-03 Ֆրագմենտ - «1»:

Փուլ III. Տեղադրվում են հորիզոնական Φ12 A500c ամրանները շառավղային 200մմ քայլով:Տեսք 1; Տեսք 2; Տեսք 3 թերթ ԵԿ-05:

Փուլ IV. Տեղադրվում են հորիզոնական Φ12 A500c ամրանները շրջանագծային 200մմ քայլով: Տեսք 1; Տեսք 2; Տեսք 3 թերթ ԵԿ-05:

Փուլ V. Տեղադրվում են գոյություն ունեցող սալի միջնամասի ամրանային ցանցը Φ8 A500c ամրաններով 200x200մմ քայլով:

Փուլ VI. Սալի բետոնացում 10սմ հաստությամբ « B 25 » դասի թեթև բետոնով և մետաղե ձգանների տեղադրում ամրացնելով եռակցմամբ մետաղե հեծաններին:

Փուլ VII. Տեղադրվում են անվտանգության գոտու շրջանագծային 100մմ քայլով Φ10 A500c ամրանները եռակցելով մետաղե 80x60x4 հեծաններին:

Փուլ VIII. Տեղադրվում են անվտանգության գոտու շառավղային 100մմ քայլով Φ8 A500c ամրանները եռակցելով շրջանագծային տեղադրված Φ10 A500c ամրաններին Նայել Ֆրագմենտ - «2» Տեսք -4

Կատարվող շինարարական աշխատանքների ծավալները

1.Սալի բետոնացում 10սմ հաստությամբ « B 25 » դասի թեթև բետոնով: V=29.6 խ.մ
V=5.0 խ.մ + V=24.6 խ.մ

2.Մետաղե հեծաններ` ուղ. խող. 80x60x4.... N=53հատ; L= 4.7մ ; M=1990.0կգ
ուղ. խող. 80x60x4.... N=2հատ; L= 2.3մ ; M=37.0կգ

3.Եզրային մետաղե ձգաններ ուղ. խող. 80x60x4.... N=54հատ; L= 1.4մ ; M=603.0կգ

4.Գոյություն ունեցող ե/բ սալում գայլիկոնված Φ14 անցքեր` ուղաձիգ Φ12 A500c ամրանային խարիսխների համար ; L=15սմ ; N=212հատ

5.Գայլիկոնված անցքերում L=220մմ երկարությամբ Φ12 A500c ամրանային խարիսխների տեղադրում և ամրացում պոլիմեր-ցեմենտային շաղախով:
Ամրանի ծախսը N=212հատ ; M=42.0կգ

6.Հորիզոնական Φ12 A500c ամրանային խարիսխներ L=1500մմ երկարությամբ
Ամրանի ծախսը N=106հատ ; M=142.0կգ

7. Գոյություն ունեցող ե/բ սալի կոնսոլային մասի ամրանավորում`
- շառավղային L=200մմ հեռավորությամբ տեղադրված Φ12 A500c ամրաններ`
Ամրանի ծախսը N=300հատ ; M=1066.0կգ
- շրջանագծային L=200մմ հեռավորությամբ տեղադրված Φ12 A500c ամրաններ`
Ամրանի ծախսը N=20հատ ; M=960.0կգ

8.Գոյություն ունեցող ե/բ սալի միջին մասի ամրանավորում`
- L=200մմ հեռավորությամբ տեղադրված Φ8 A500c ամրաններ`
Ամրանի ծախսը N=104հատ ; M=470.0կգ

9. Անվտանգության գոտում նախատեսված ամրանային եռակցված ցանց`
Φ10 A500c ամրաններ; M=1440.0կգ ; Φ8A240 ամրաններ; M=1030.0կգ

Կատարող

«Հայնախագիծ» ԲԲԸ

0025 Հայաստանի Հանրապետություն
ք. Երևան, Չարենցի 1
էլ. փոստ info@armproject.am

Պատվիրատու

«ՀՀ Վայոց Ձորի ԲԿ» ՓԲԸ

Նախագծի անվանումը

«ՀՀ Վայոց Ձորի ԲԿ» ՓԲԸ ուղղաթիռային հարթակի վերակառուցման նախագիծ

Փուլ	Մաս	Ալբոմ	Գիրք	Հատոր
ԱՆ	ԵԲԿ	1	-	-

Գծագրի անվանում

Վերակառուցվող հարթակի սալի կառուցման աշխատանքների իրականացման փուլերը ըստ հերթականության

Գծագիր	ԵԿ - 02	Էլ.ֆայլ	S 100-02
Մասշտաբ	1 : 50		

Կատարող բաժնի անվանումը

Կոնստրուկտորական բյուրո

ՆԳճ		Ռ. Մամյան
Բաժ. դեկ.		Սողոմոնյան Հ.
Նախագծեց		Զ. Ակարմազյան

Պատվեր	ՆՊ 001 - ՌՄ25	
ամսաթիվ	արխիվ. համար	գույքահամար

Փոփոխություններ

1	
2	
3	
4	

02	ՖՈՐՄԱՏ	A2

Գոյություն ունեցող սալին մետաղե 80x60x4 հեծանների ամրակապման ֆրագմենտ - « 1»

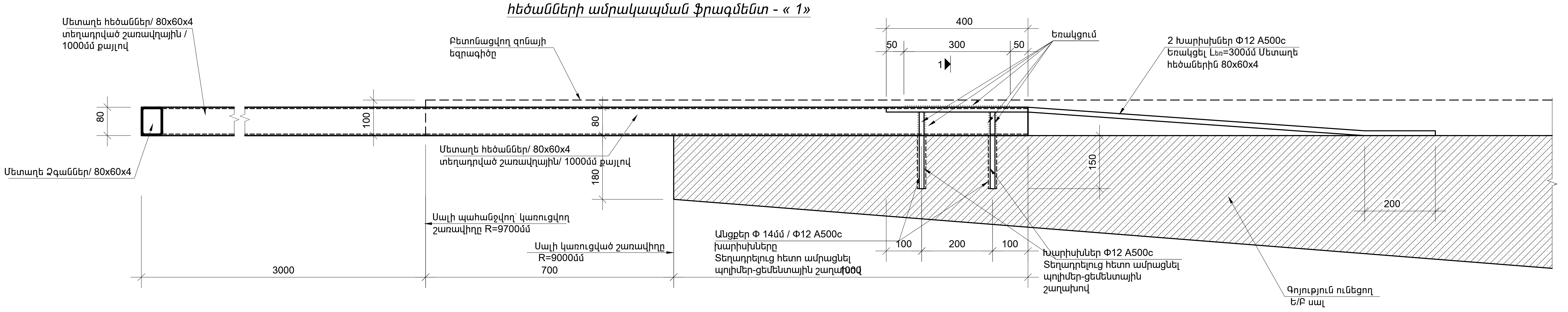

Տեսք -1

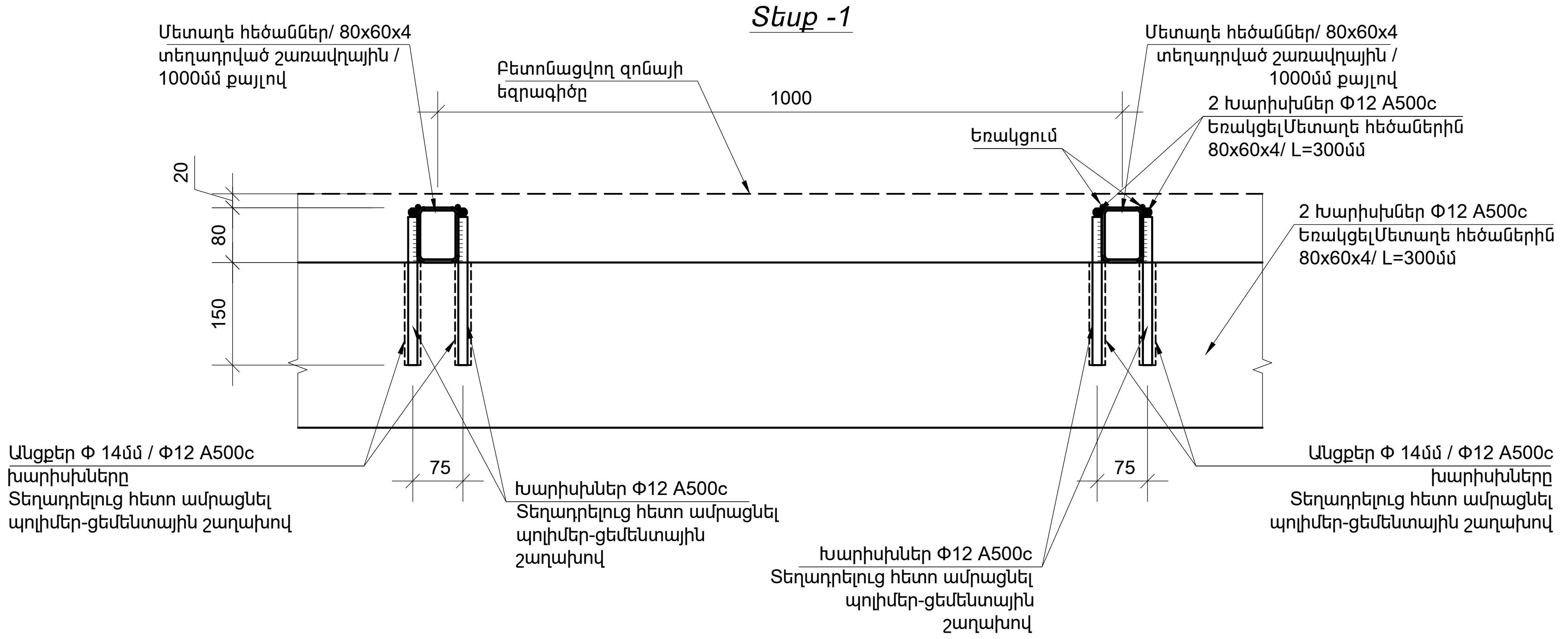

Կատարող

«Հայնախագիծ» ՍՊԸ

0025 Հայաստանի Հանրապետություն
ք. Երևան, Չարենցի 1
էլ. փոստ info@armproject.am

Պատվիրատու

«ՀՀ Վայոց Ձորի ԲԿ» ՓԲԸ

Նախագծի անվանումը

«ՀՀ Վայոց Ձորի ԲԿ» ՓԲԸ ուղղաթիռային հարթակի վերակառուցման նախագիծ

Փուլ	Մաս	Ալբոմ	Գիրք	Հատոր
ԱՆ	ԵԲԿ	1	-	-

Գծագրի անվանում

Գոյություն ունեցող սալին մետաղե հեծանների ամրակապման ֆրագմենտ - « 1»; Տեսք -1

Գծագիր	Եկ - 03	Էլ.ֆայլ	S 100-03
Մասշտաբ	1 : 10		

Կատարող բաժնի անվանումը

Կոնստրուկտորական բյուրո

ՆԳՃ		Ռ. Մամյան
Բաժ. ղեկ.		Սողոմոնյան Հ.
Նախագծեց		Զ. Ակարմազյան

Պատվեր ՆՊ 001 - ՌՄ25

ամսաթիվ	արխիվ. համար	գույքահամար

Փոփոխություններ

1	
2	
3	
4	

Սալի ամրանավորումը և անվտանգության գոտու ցանցը ֆրագմենտ - «2»

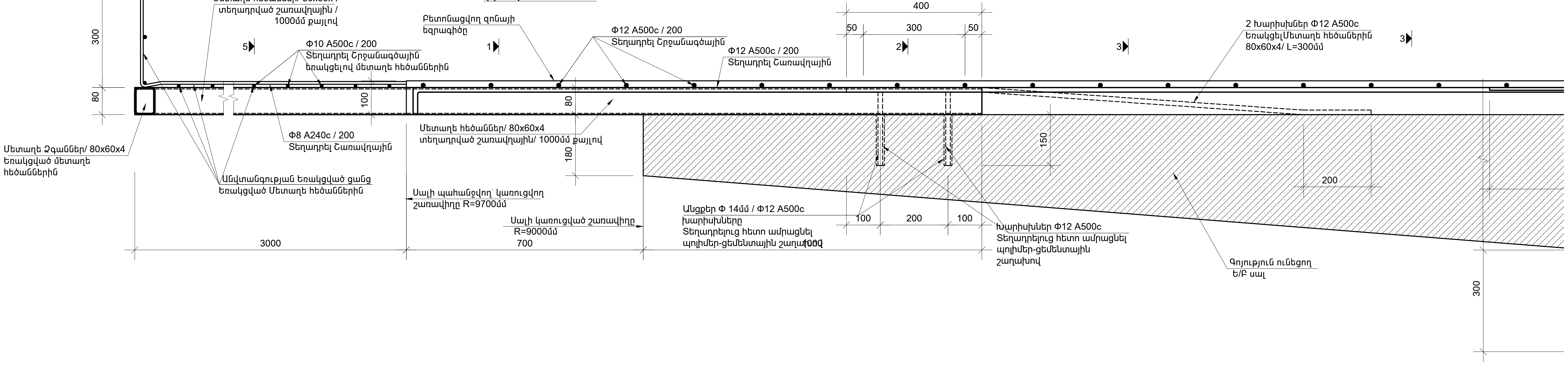

Սալի ամրանավորումը և անվտանգության գոտու ցանցը ֆրագմենտ - «2»

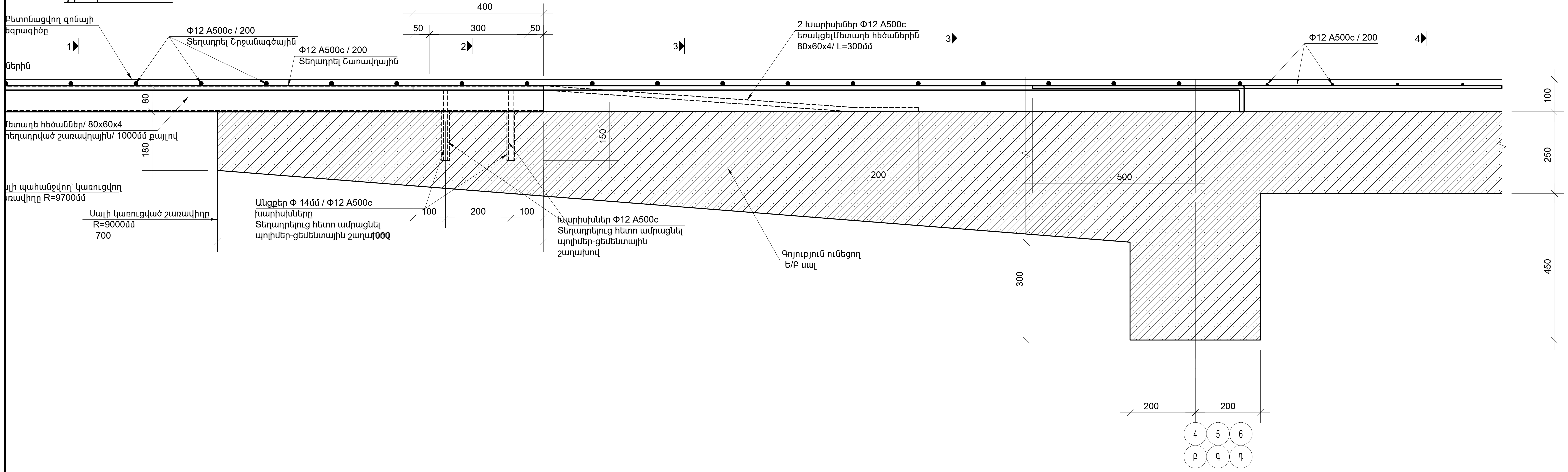

Կատարող

«Հայնախագիծ» ԲԲԸ

0025 Հայաստանի Հանրապետություն
ք. Երևան, Չարենցի 1
էլ. փոստ info@armproject.am

Պատվիրատու

«ՀՀ Վայոց Ձորի ԲԿ» ՓԲԸ

Նախագծի անվանումը

«ՀՀ Վայոց Ձորի ԲԿ» ՓԲԸ ուղղաթիռային հարթակի վերակառուցման նախագիծ

Փուլ	Մաս	Ալբոմ	Գիրք	Հատոր
ԱՆ	ԵԲԿ	1	-	-

Գծագրի անվանում

Սալի ամրանավորումը և անվտանգության գոտու ցանցը ֆրագմենտ - «2»

Գծագիր	Եկ -04	Էլ.ֆայլ	S 100-04
Մասշտաբ	1 : 10		

Կատարող բաժնի անվանումը

Կոնստրուկտորական բյուրո

ՆԳճ		Ռ. Մանյան
Բաժ. ղեկ.	[signature]	Սողոմոնյան Հ.
Նախագծեց	[signature]	Ձ. Ակարմազյան

Պատվեր ՆՊ 001 - ՌՄ25

ամսաթիվ	արխիվ. համար	գույքահամար

Փոփոխություններ

1	
2	
3	
4	

04	ՖՈՐՄԱՏ	A2

Տեսք -2

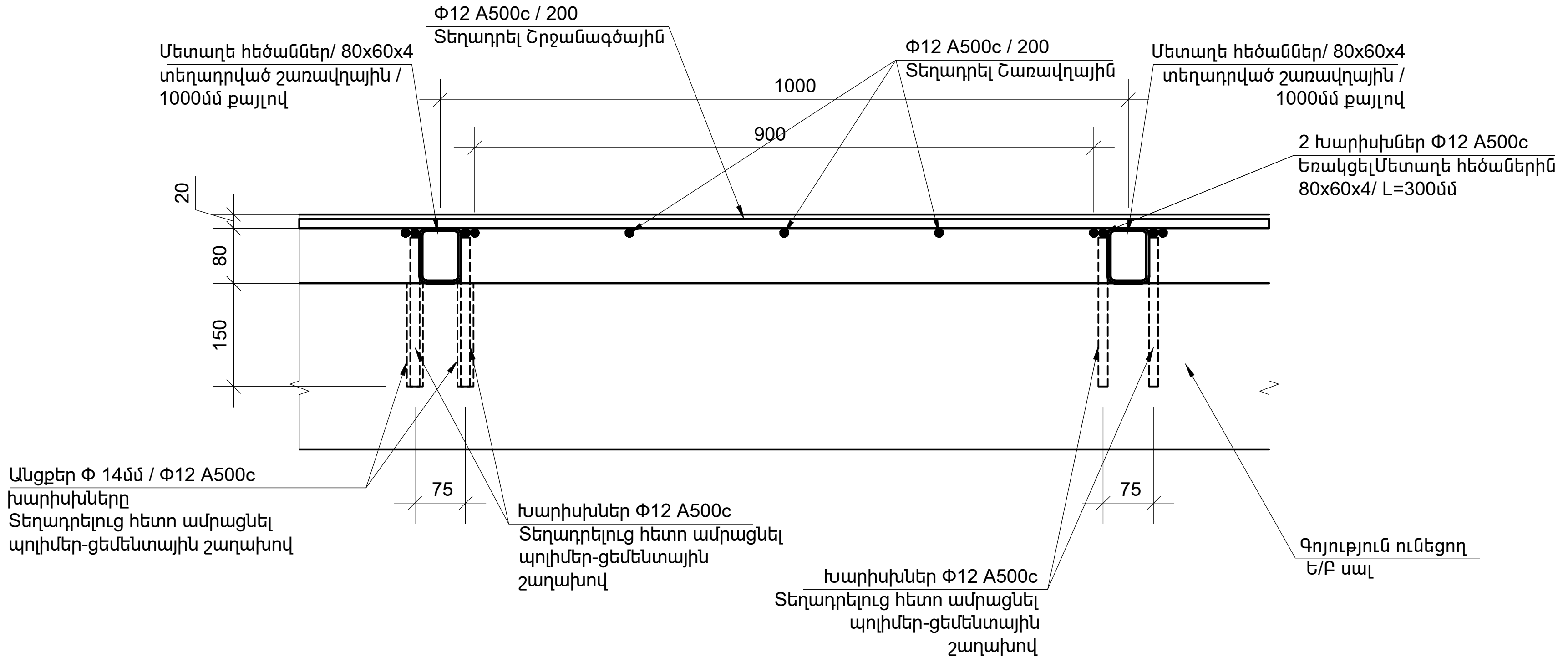

Տեսք -3

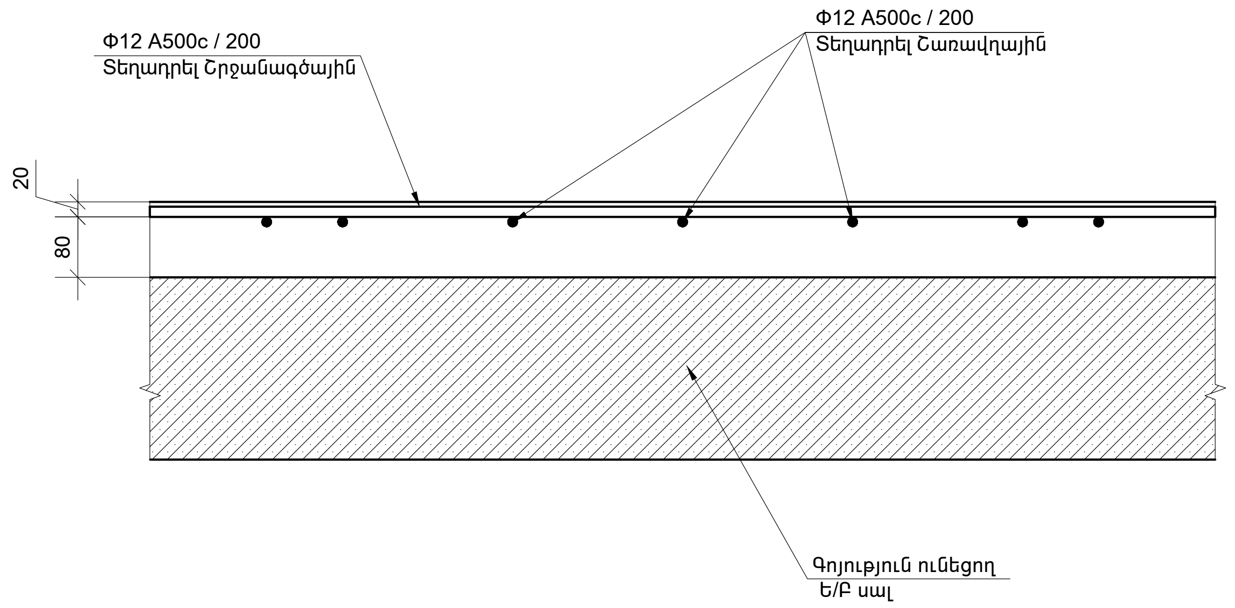

Տեսք -4

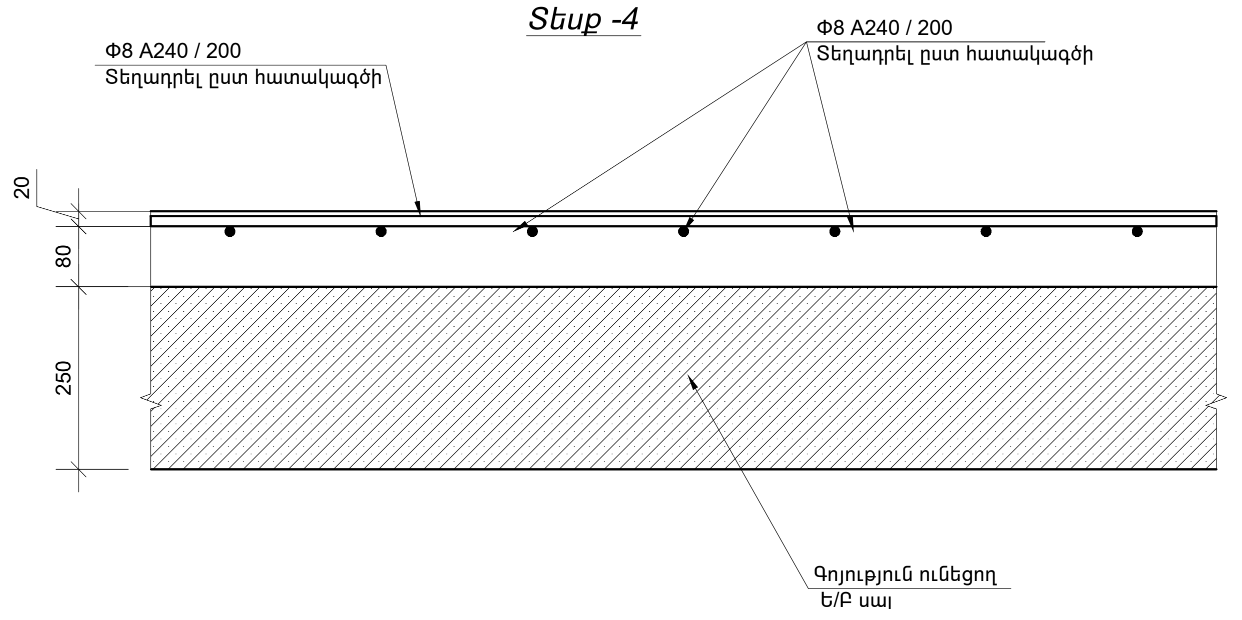

Տեսք -1

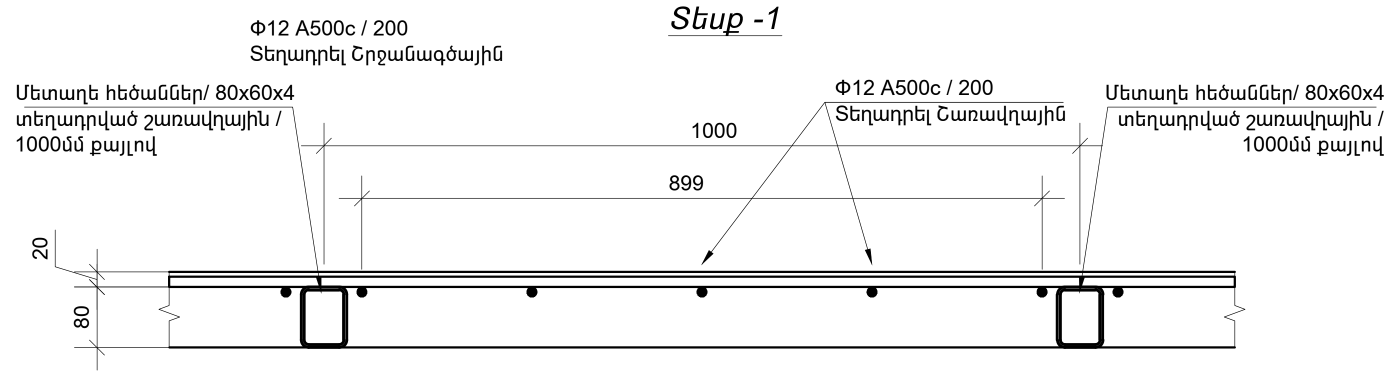

Տեսք -5

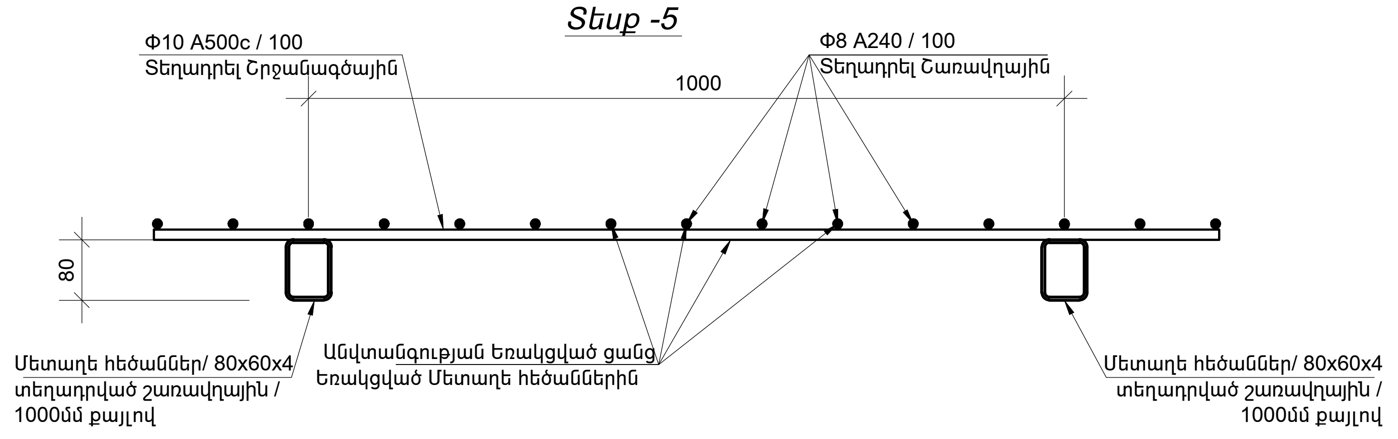

Կատարող

«Հայնախագիծ» ԲԲԸ

0025 Հայաստանի Հանրապետություն
ք. Երևան, Չարենցի 1
էլ. փոստ info@armproject.am

Պատվիրատու

«ՀՀ Վայոց Ձորի ԲԿ» ՓԲԸ

Նախագծի անվանումը

«ՀՀ Վայոց Ձորի ԲԿ» ՓԲԸ
ուղղաթիռային հարթակի
վերակառուցման նախագիծ

Փուլ	Մաս	Ալբոմ	Գիրք	Հատոր
ԱՆ	ԵԲԿ	1	-	-

Գծագրի անվանում

Տեսք « -1» -:- Տեսք « -5»

Գծագիր	Եկ - 05	Էլ.ֆայլ	S 100-05
Մասշտաբ	1 : 10		

Կատարող բաժնի անվանումը

Կոնստրուկտորական բյուրո

ՆԳՏ		Ռ. Մանյան
Բաժ. ղեկ.		Սողոմոնյան Հ.
Նախագծեց		Ձ. Ակարմազյան

Պատվեր ՆՊ 001 - ՌՄ25

ամսաթիվ	արխիվ. համար	գույքահամար

Փոփոխություններ

1	
2	
3	
4	

05	ՖՈՐՄԱՏ	A2